Odkaménkovač OV15-2

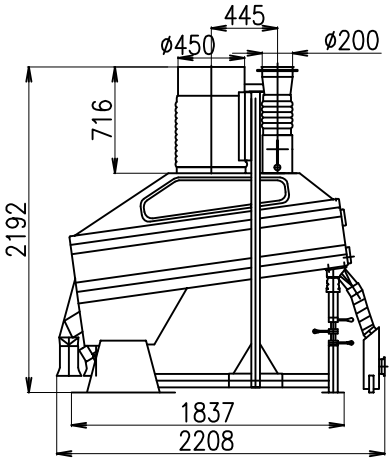

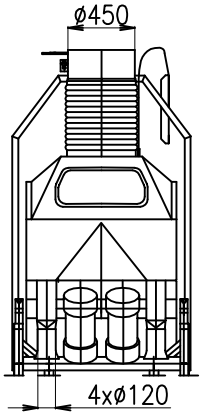

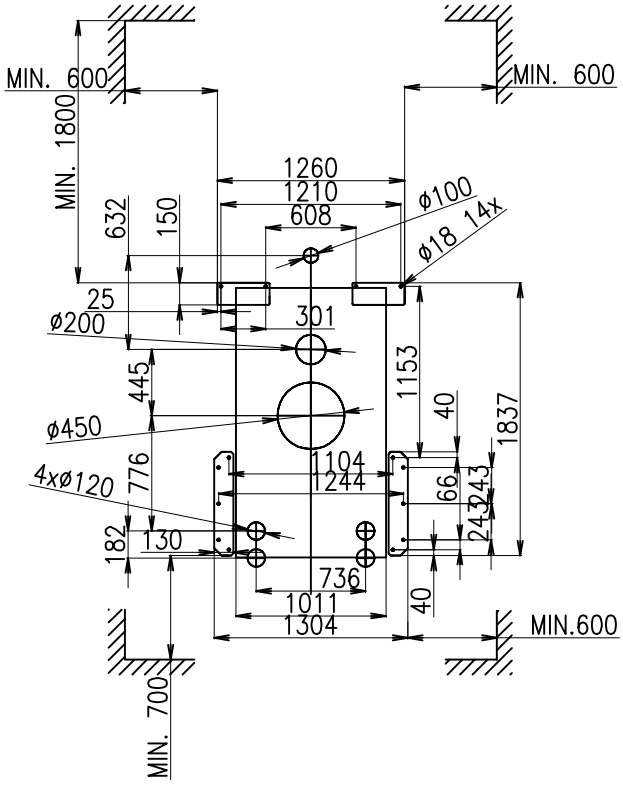

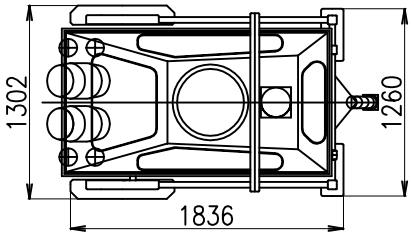

ŠENOVKA

STROJE A ZAŘÍZENÍ PRO ZPRACOVÁNÍ OBILOVIN